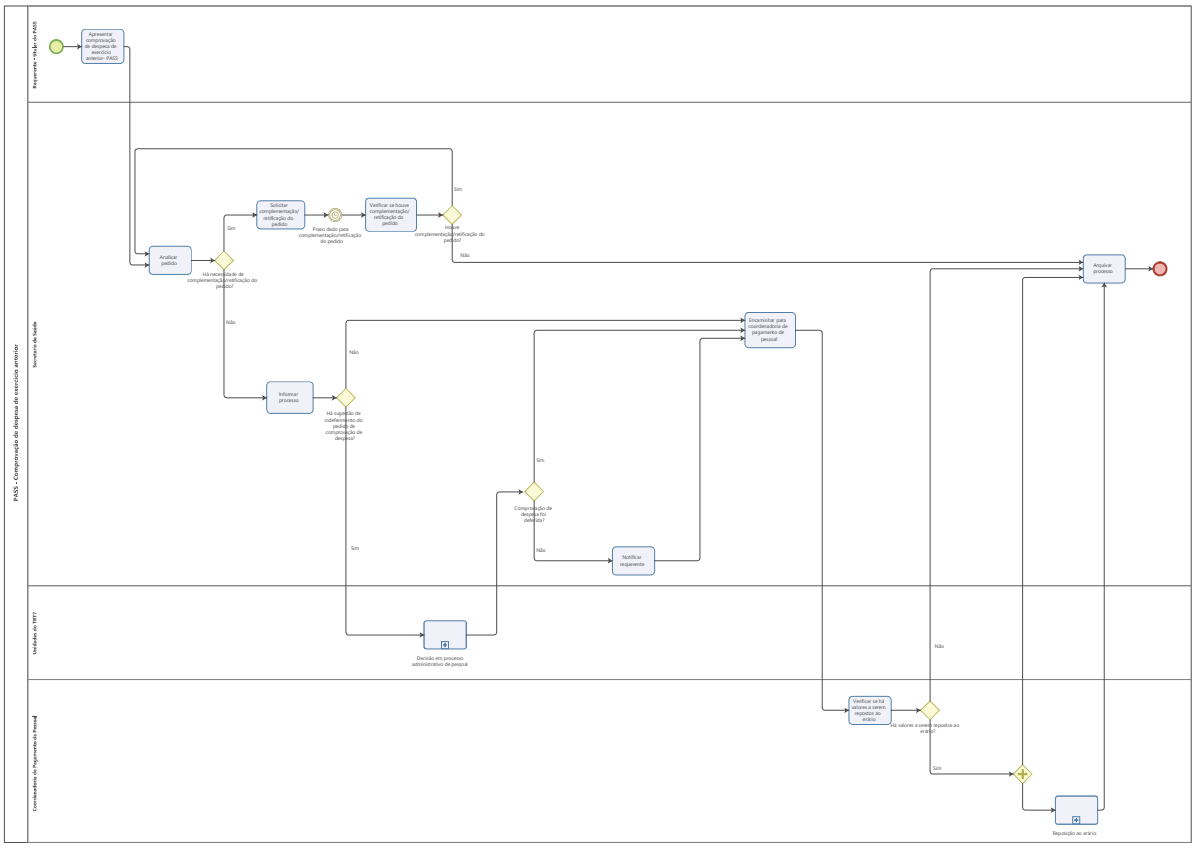CRISTIANY DENISE DA COSTA BRANDAO
29/04/2026 17:01